Poz.2.5.1.ŁAWA Ł-1
L= 2 x5.10 mb

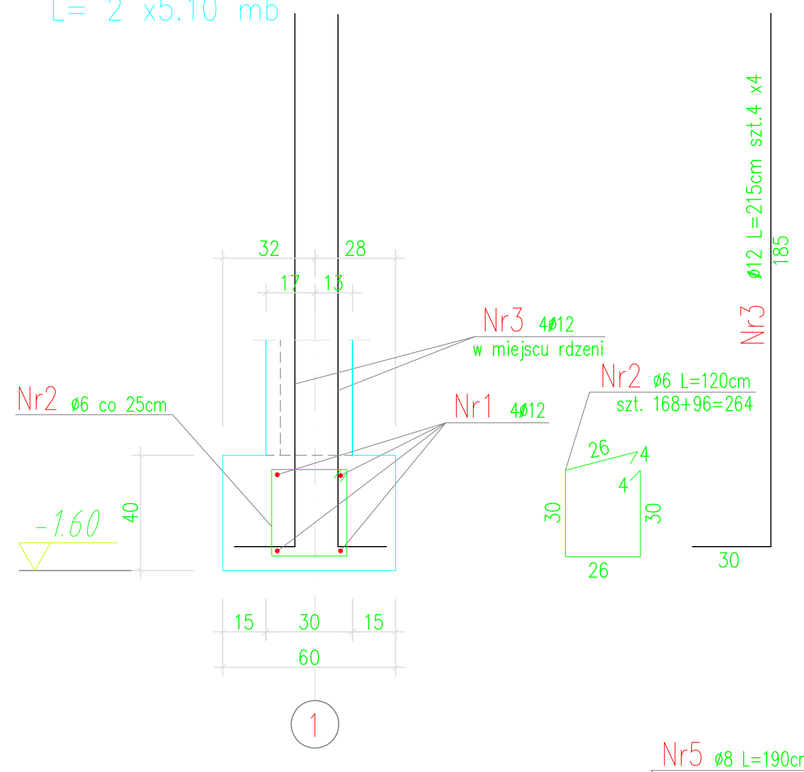

Poz.2.5.2.ŁAWA Ł-2
L= 9.50 mb

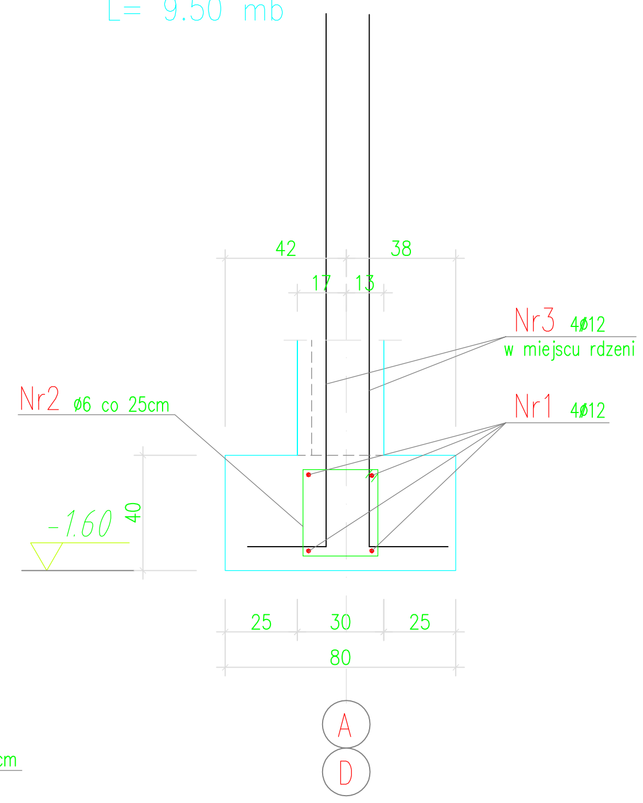

Poz.2.5.3. STOPA-ŁAWA POD 2 SŁUPY
SZT. 1

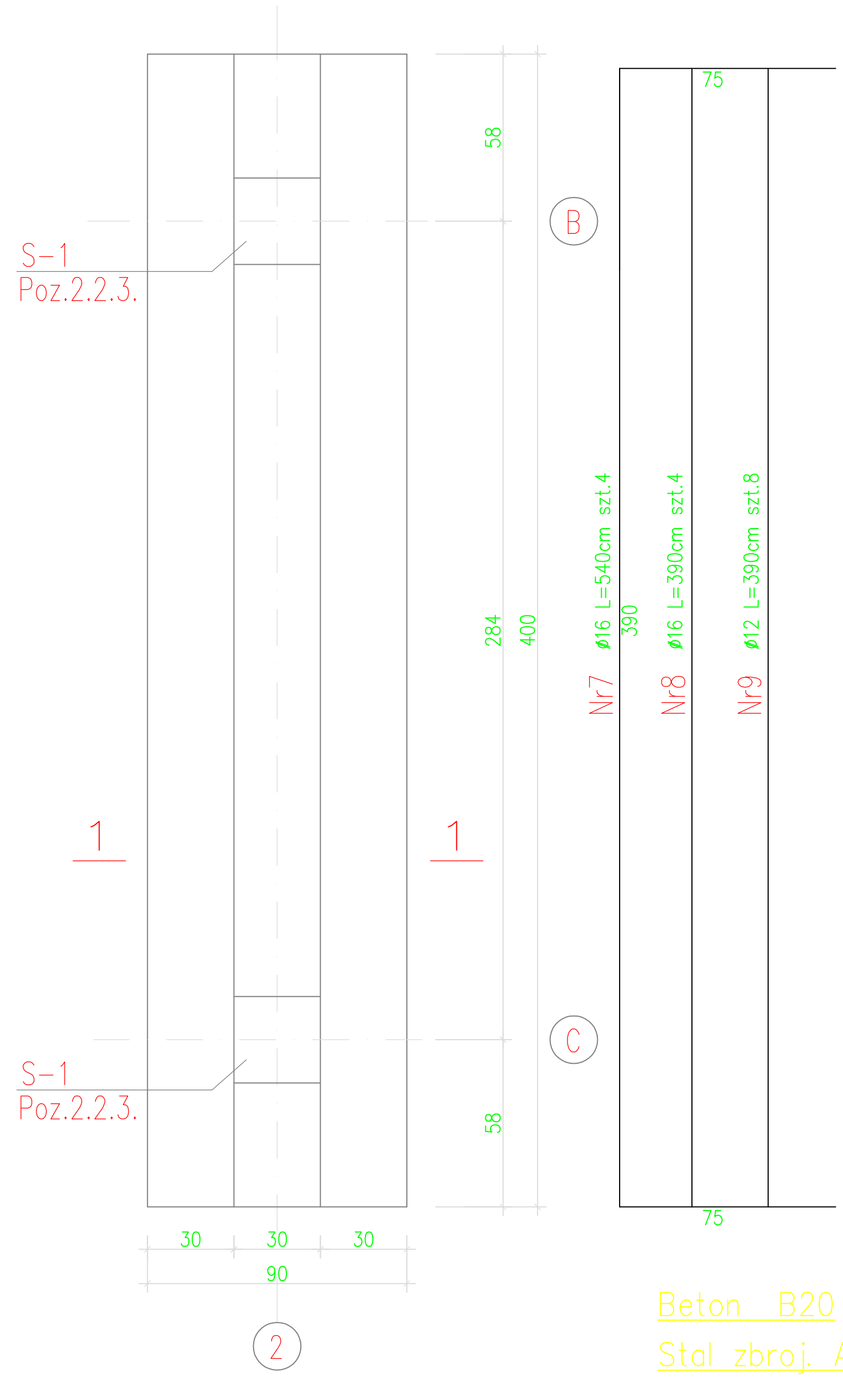

FUNDAMENT FILTRA SZT.2

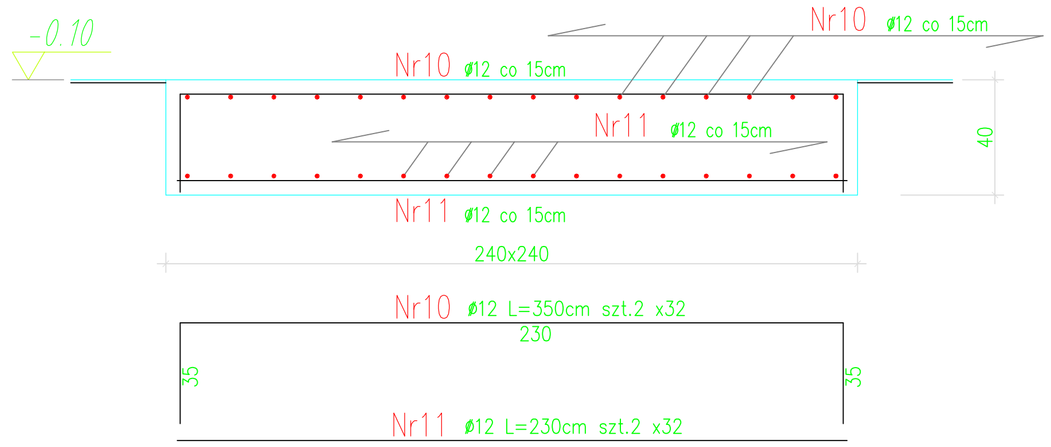

Poz.2.4.1. WIENIEC W-1
L=2 x4.80 + 9.10mb

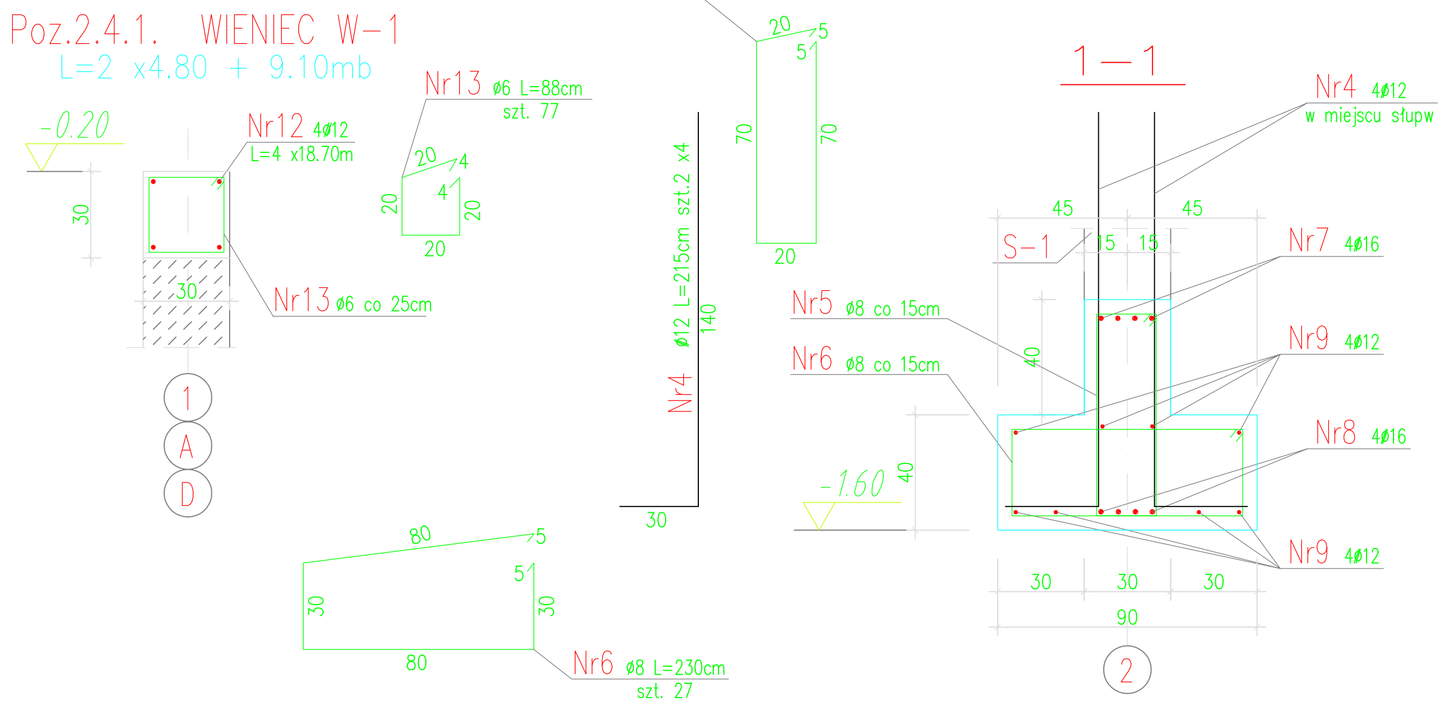

WYKAZ ZBROJENIA

Nr pręta	Średnica	Liczba	Długość	Długość ogólna [m]				Uwagi
				AO		AIII		
	[mm]	[szt]	[cm]	ø6	ø8	ø12	ø16	
1	ø12	4	1970			78.80		
2	ø6	264	120	316.80				
3	ø12	16	215			34.40		
4	ø12	8	215			17.20		
5	ø8	27	190		51.30			
6	ø8	27	230		62.10			
7	ø16	4	540				21.60	
8	ø16	4	390				15.60	
9	ø12	8	390			31.20		
10	ø12	64	350			224.00		
11	ø12	64	230			147.20		
12	ø12	4	1870			74.80		
13	ø6	77	88	67.76				
Długość razem			1884	384.56	113.40	607.60	37.20	
Masa jednostkowa			0.888 [kg/m]	0.222	0.395	0.888	1.58	
Masa razem			[kg]	85.37	44.79	539.55	58.78	
Masa wg stali			[kg]	130		598		
Masa ogólna			[kg]	728				

Beton B20

Stal zbroj. AO i AIII N

Faza: PW		Maj 2018	Inwestor: GMINA WIĄZOWNICA 37-522 Wiązownica, ul. Warszawska 15
Nazwa rysunku: ROZBUDOWA HALI FILTRÓW BUDYNKU SUW - FUNDAMENTY 1 WIENIEC W-1			
Branża: KONSTRUKCJA			Nazwa inwestycji: PRZEBUDOWA ISTN. STACJI UZDATNIANIA WODY WRAZ Z WYPOSAŻENIEM USYTUOWANEJ W MIEJSCOWOŚCI PIWODA GM. WIĄZOWNICA. Dz nr 1254 OBRĘB 181407_5.0003
projektował:	inż. Marek Bajerlajn	B-158/77	
opracował:	Barbara Baran-Kołodziej		
sprawdził:			
35 240 Rzeszów ul. Staromiejska 75 tel. (017) 8 600 300		Format:	Nr rys: K7
		Skala: 1:20	