PRZEKRÓJ 1-1

Poz 1.1.1. PŁYTA PRZYKRYWAJĄCA DWUPRZĘSŁOWA szt.1

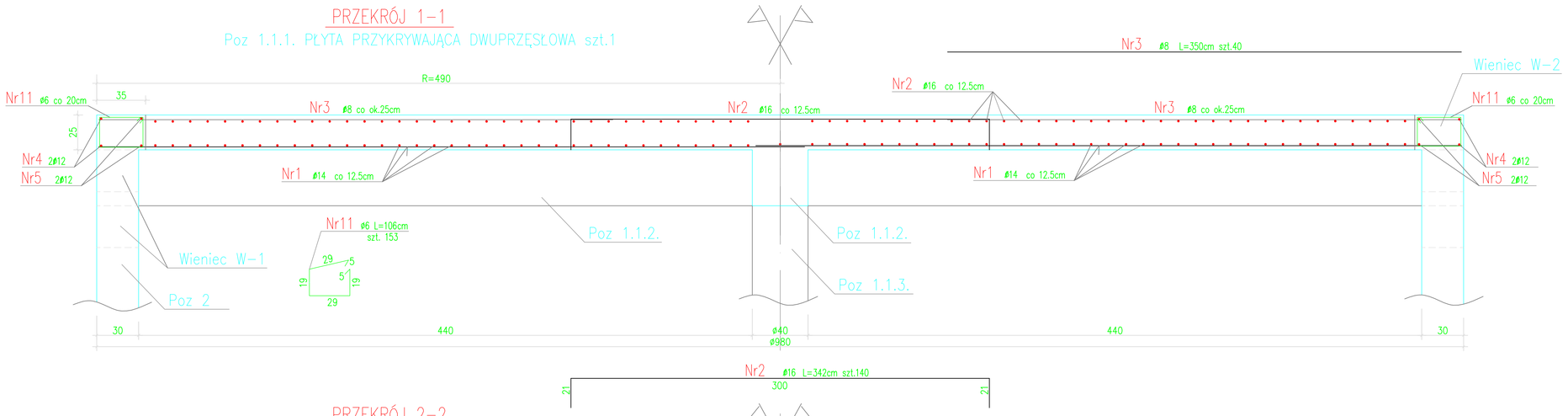

PRZEKRÓJ 2-2

Poz 1.1.2. ŻEBRO POD OPARCIE PŁYTY szt.2

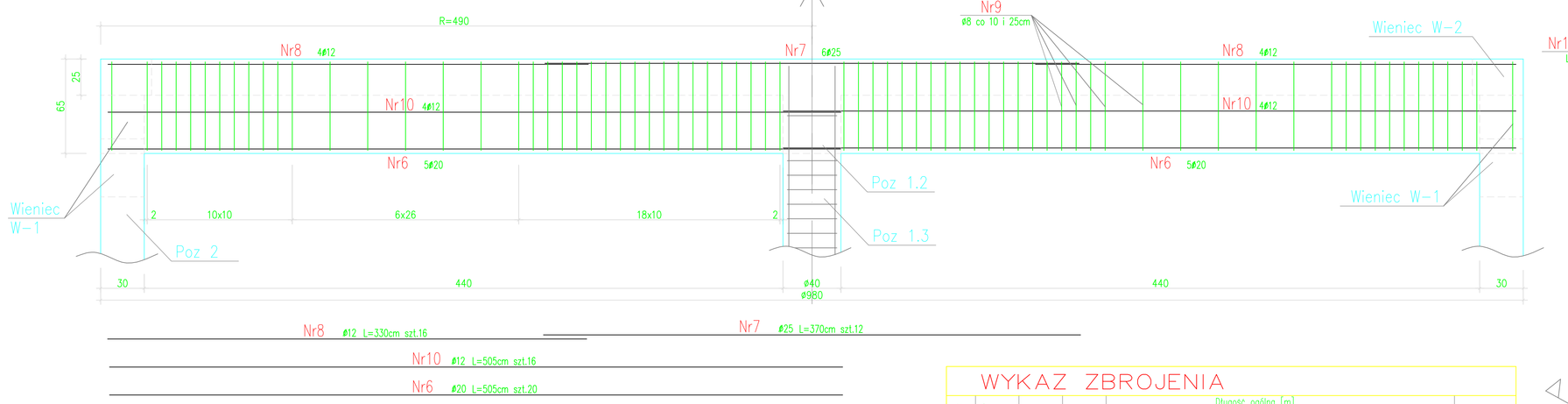

PRZEKRÓJ 3-3

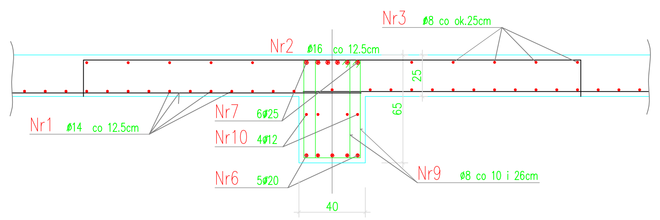

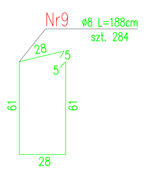

WYKAZ ZBROJENIA

Nr pręta	Średnica	Liczba	Długość	Długość ogólna [m]								Uwagi
				A0			AIII					
	[mm]	[szt]	[cm]	ø6	ø8	ø8	ø12	ø14	ø16	ø20	ø25	
1	ø14	8	14464					1157.12				
2	ø16	140	342						478.80			
3	ø8	40	350			140.00						
4	ø12	6	1090				65.40					
5	ø12	6	1030				61.80					
6	ø20	20	505							101.00		
7	ø25	12	370								44.40	
8	ø12	16	330				52.80					
9	ø8	284	188		533.92							
10	ø12	16	505				80.80					
11	ø6	153	106	162.18								
12	ø12	24	105				25.20					
Długość razem			[m]	162.18	533.92	140.00	286.00	1157.12	478.80	101.00	44.40	
Masa jednostkowa			[kg/m]	0.222	0.395	0.395	0.888	1.21	1.58	2.47	3.85	
Masa razem			[kg]	36.00	210.90	55.30	254.00	1400.10	756.50	249.50	170.90	
Masa wg stali			[kg]	247			2886					
Masa ogólna			[kg]	3133								

RZUT PŁYTY PRZEKRYCIA ZBIORNIKA

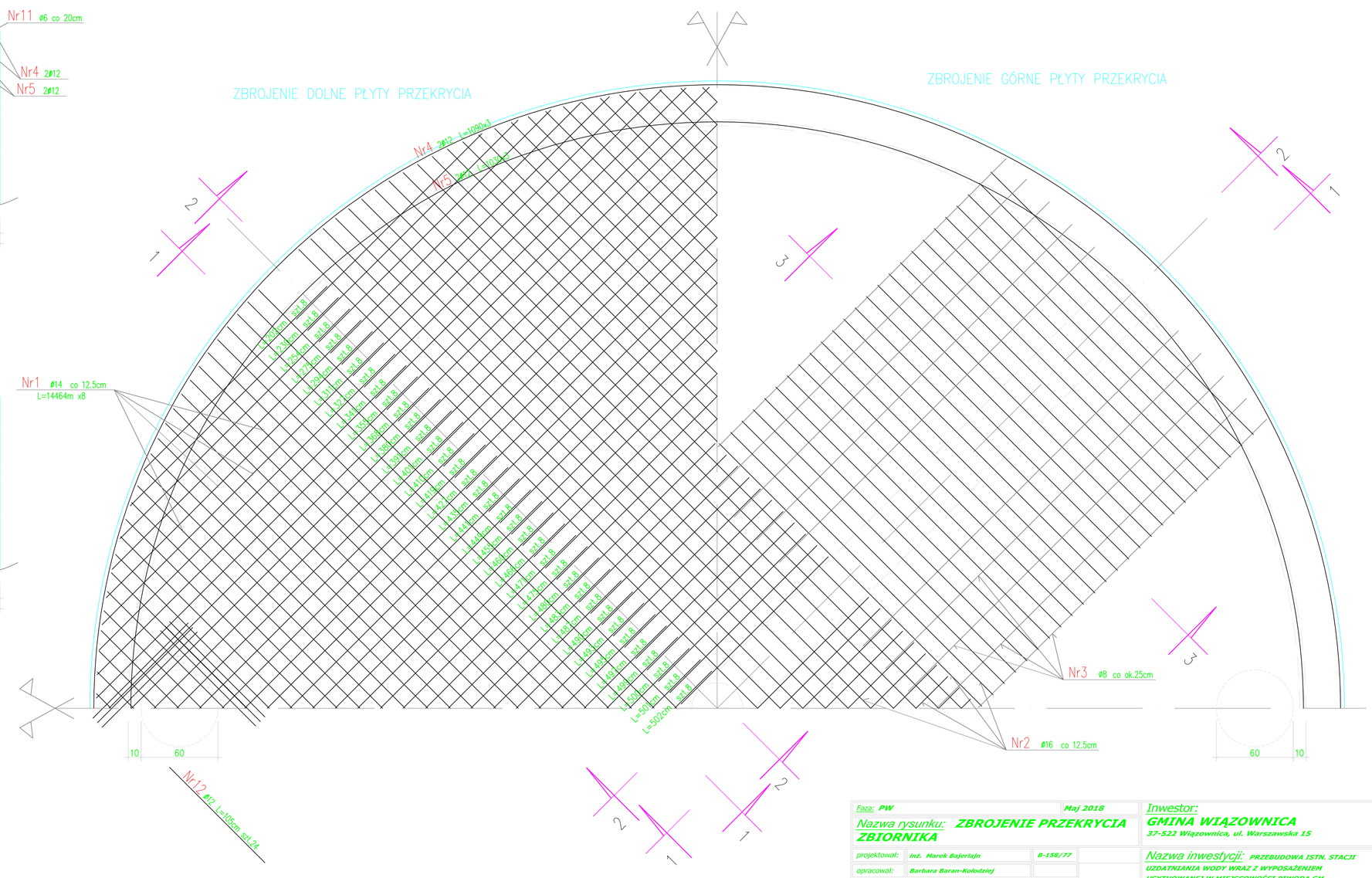
ZBROJENIE DOLNE PŁYTY PRZEKRYCIA
ZBROJENIE GÓRNE PŁYTY PRZEKRYCIA
Nr4 2ø12 L=1020cm
Nr5 2ø12 L=1030cm
Nr1 ø14 co 12.5cm
L=14464cm x8
L=505cm ø14 Ra
L=505cm ø14 Ra
L=505cm ø14 Ra