POZ.2.6 szt.1

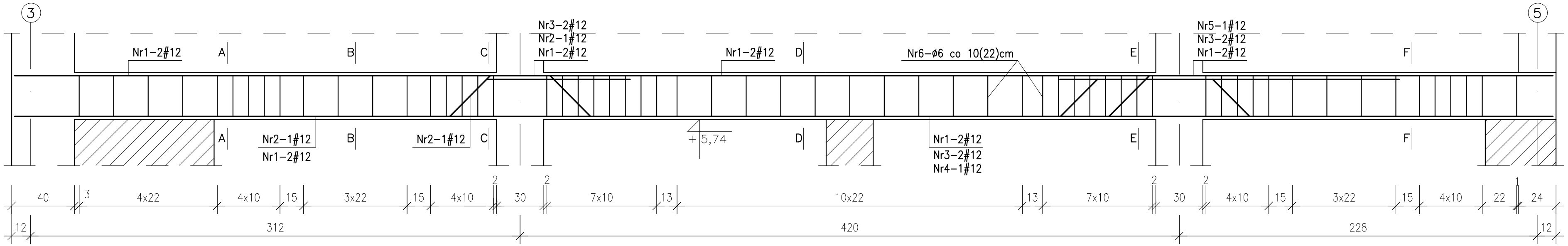


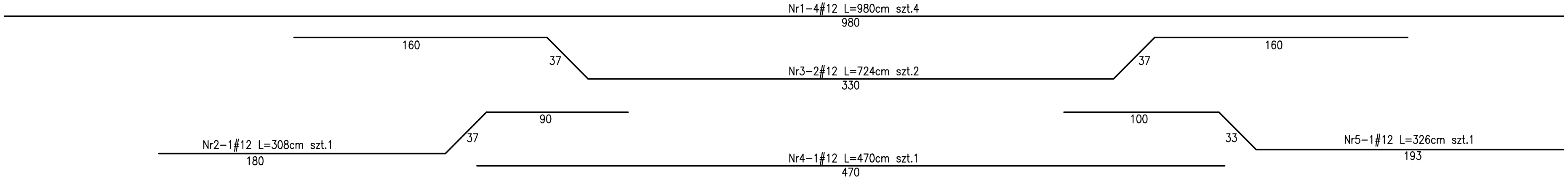


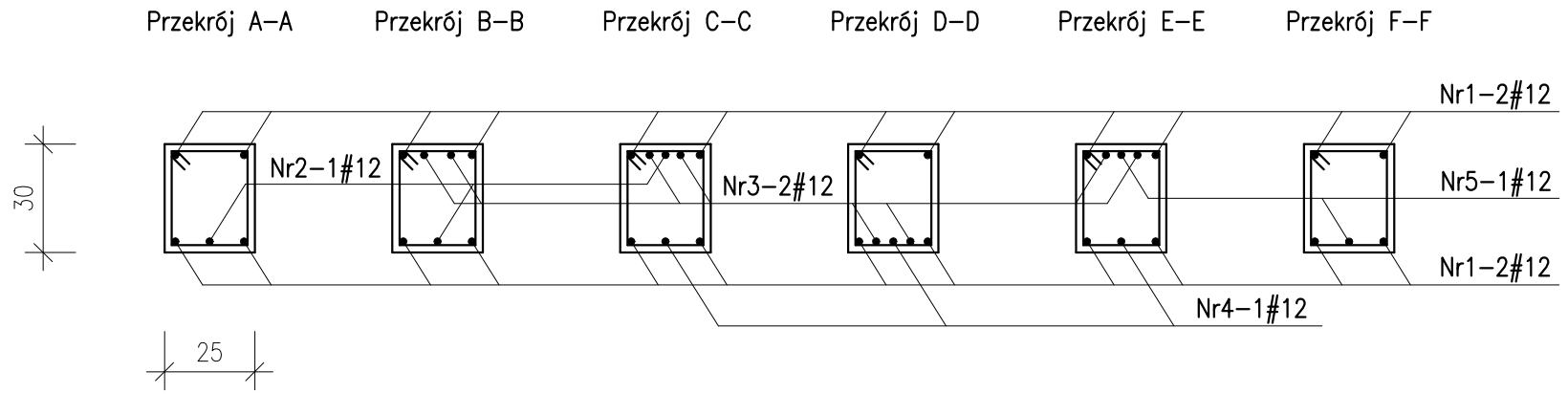


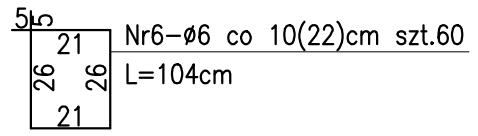


BETON B25

STAL A-0 ø StOS

A-III # 34GS

| | | | |
|---|---|---|---|
| Zakład Usług Projektowych G. Kalamarz w Przeworsku | | | |
| OBIEKT: SALA GIMNASTYCZNA z ZAPLECZEM SOCJALNO-DYDAKTYCZNYM I URZĄDZENIAMI BUDOWLANYMI w MANASTERZU NA DZ. NR EWID.:377;378 | | | |
| PRZEDMIOT RYS: POZ.2.6 | SKALA 1:20 | DATA 10.14 | NR RYS: 14 |
| PROJEKTOWAŁ: mgr inż. Janusz Para | SPECJ. konstr-bud. | NR UPR. 0168/08 | PODPIS: |
| OPRACOWAŁ: Elżbieta Żołyniak | konstr-bud. | | |
| mgr inż. Dariusz Solak | konstr-bud. | | |
| SPRAWDZIŁ: mgr inż. Andrzej Kępka | konstr-bud. | 34/97 | |