Schemat rozdzielnicy RW2

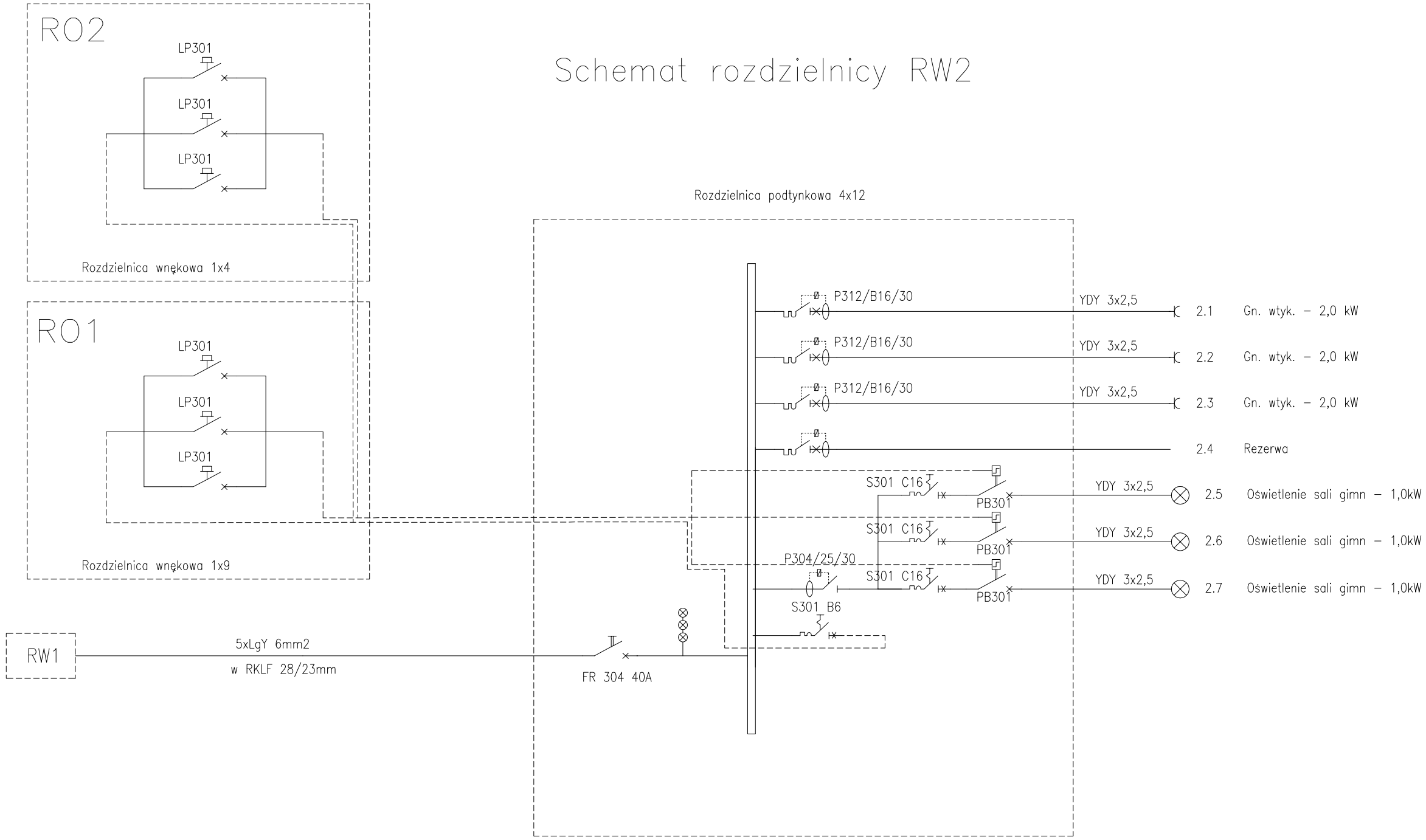

Zestawnienie mocy:
Moc zainstalowana: 9,0kW
Moc szczytowa: 6,0 kW

FIRMA:	Zakład Usług Projektowych G. Kalamarz w Przeworsku			
TEMAT:	Budowa sali gimnastycznej z zapleczem sanitarno-dydaktycznym na dz. nr ewid. 377, 378 m. Manasterz			
TREŚĆ RYSUNKU:	Instalacja elektryczna Schemat rozdzielnicy RW2			SKALA – – – –
PROJEKTOWAŁ: Imię i nazwisko	specj.	nr upr.	podpis	DATA: 11–2014
mgr inż. Wiesław Suchy	elektr.	43/93		BRANŻA:
Opracował inż. Grzegorz Kalamarz	elektr.			
SPRAWDZIŁ: inż. Henryk Pieniążek	elektr.	29/79		NR RYS.: 6