PRZEKRÓJ POZIOMY 1:50

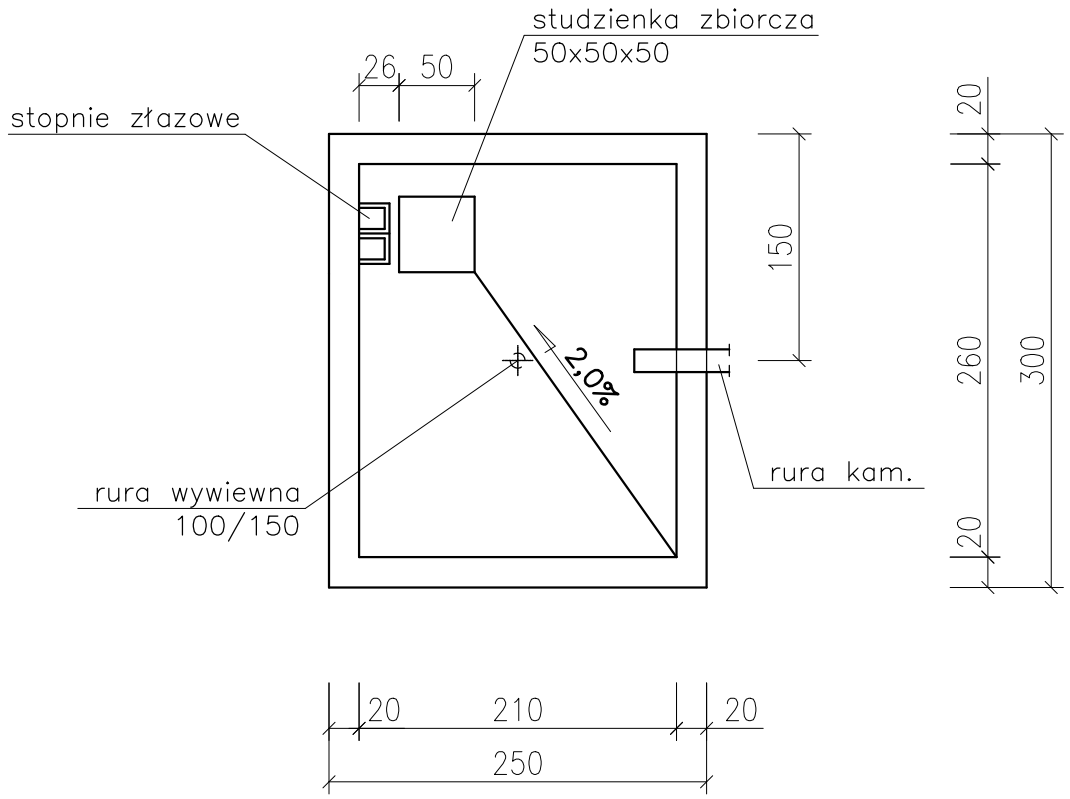

PRZEKRÓJ PIONOWY 1:50

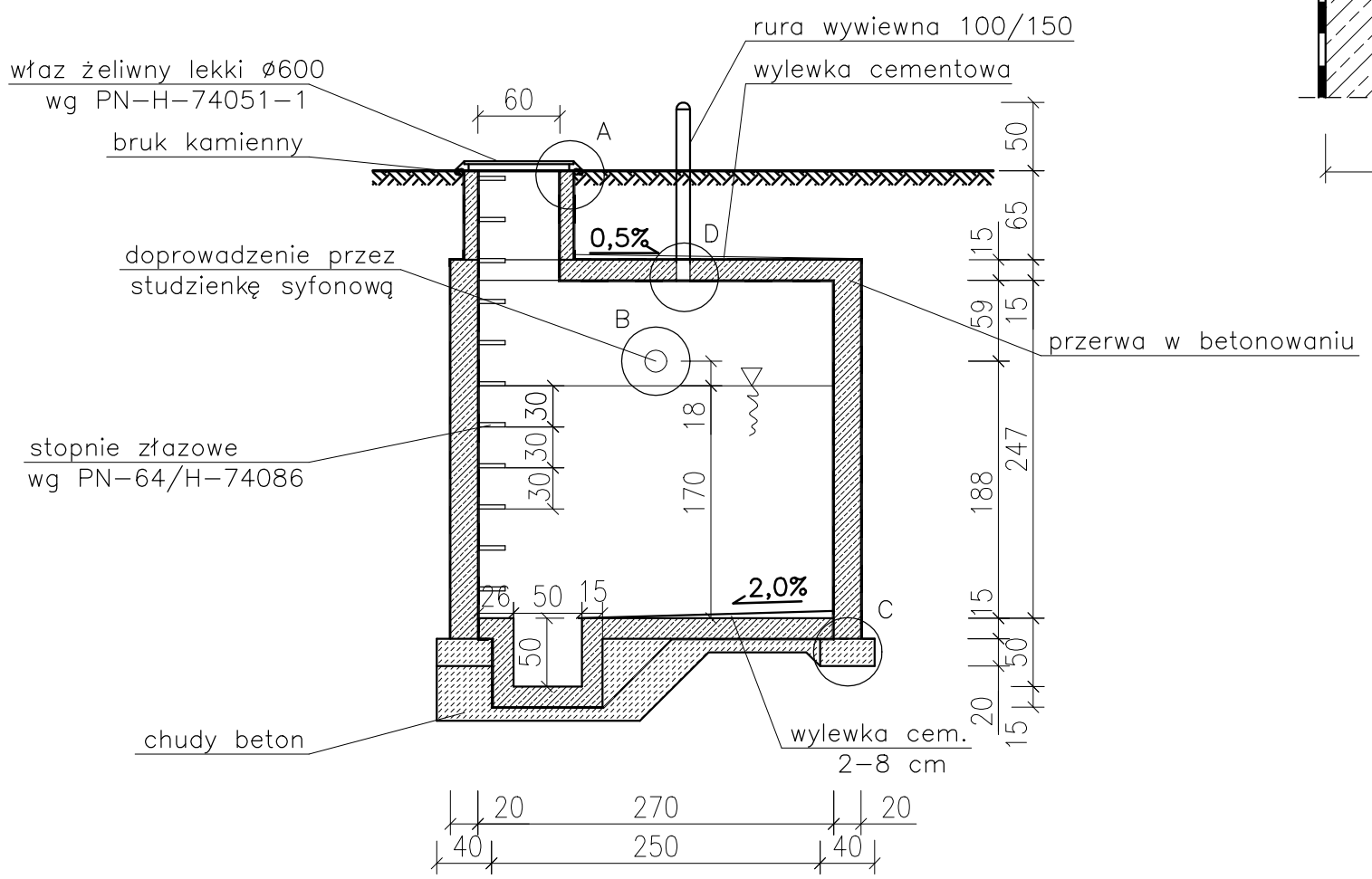

SZCZEGÓŁ A

skala 1:10

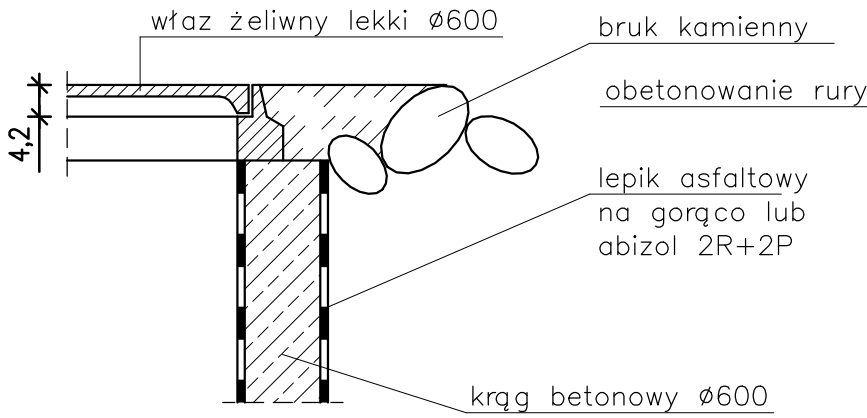

SZCZEGÓŁ D

skala 1:10

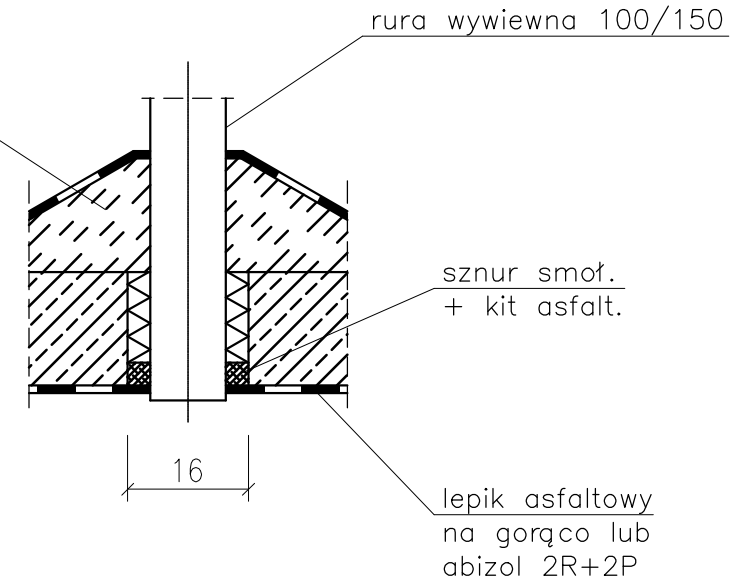

SZCZEGÓŁ B

skala 1:10

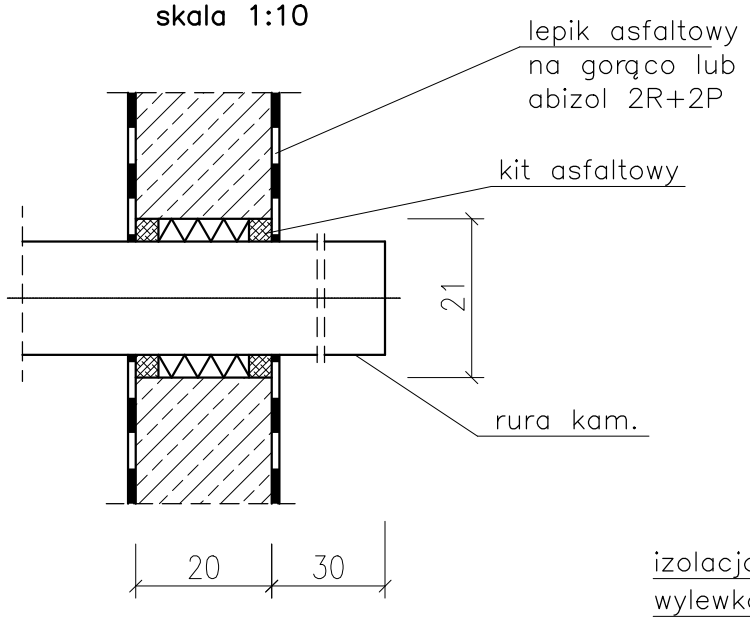

SZCZEGÓŁ C

skala 1:10

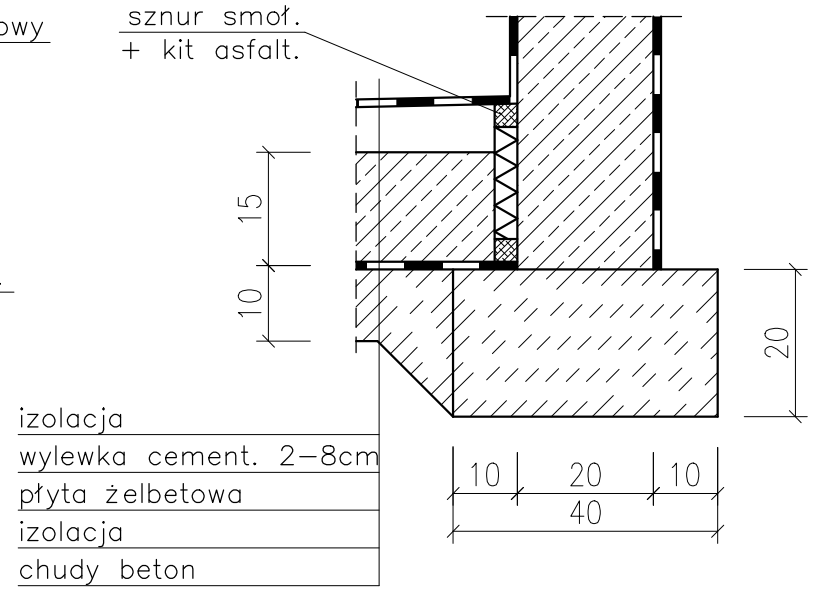

Zakład Usług Projektowych G. Kalamarz w Przeworsku			
OBIEKT: SALA GIMNASTYCZNA z ZAPLECZEM SOCJALNO-DYDAKTYCZNYM i URZĄDZENIAMI BUDOWLANYMI w MANASTERZU NA DZ NR EWID.:377;378			
PRZEDMIOT RYS: ZBIORNIK NA ŚCIEKI SANITARNE	SKALA 1:50	DATA 10.14	NR RYS: 1
PROJEKTOWAŁ: mgr inż. Janusz Para	SPECJ. konstr-bud.	NR UPR. 0168/08	PODPIS:
OPRACOWAŁ: Elżbieta Żołyniak	konstr-bud.		
mgr inż. Dariusz Solak	konstr-bud.		
SPRAWDZIŁ: mgr inż. Andrzej Kępka	konstr-bud.	34/97	