STACJA „ RADAWA 3 ”

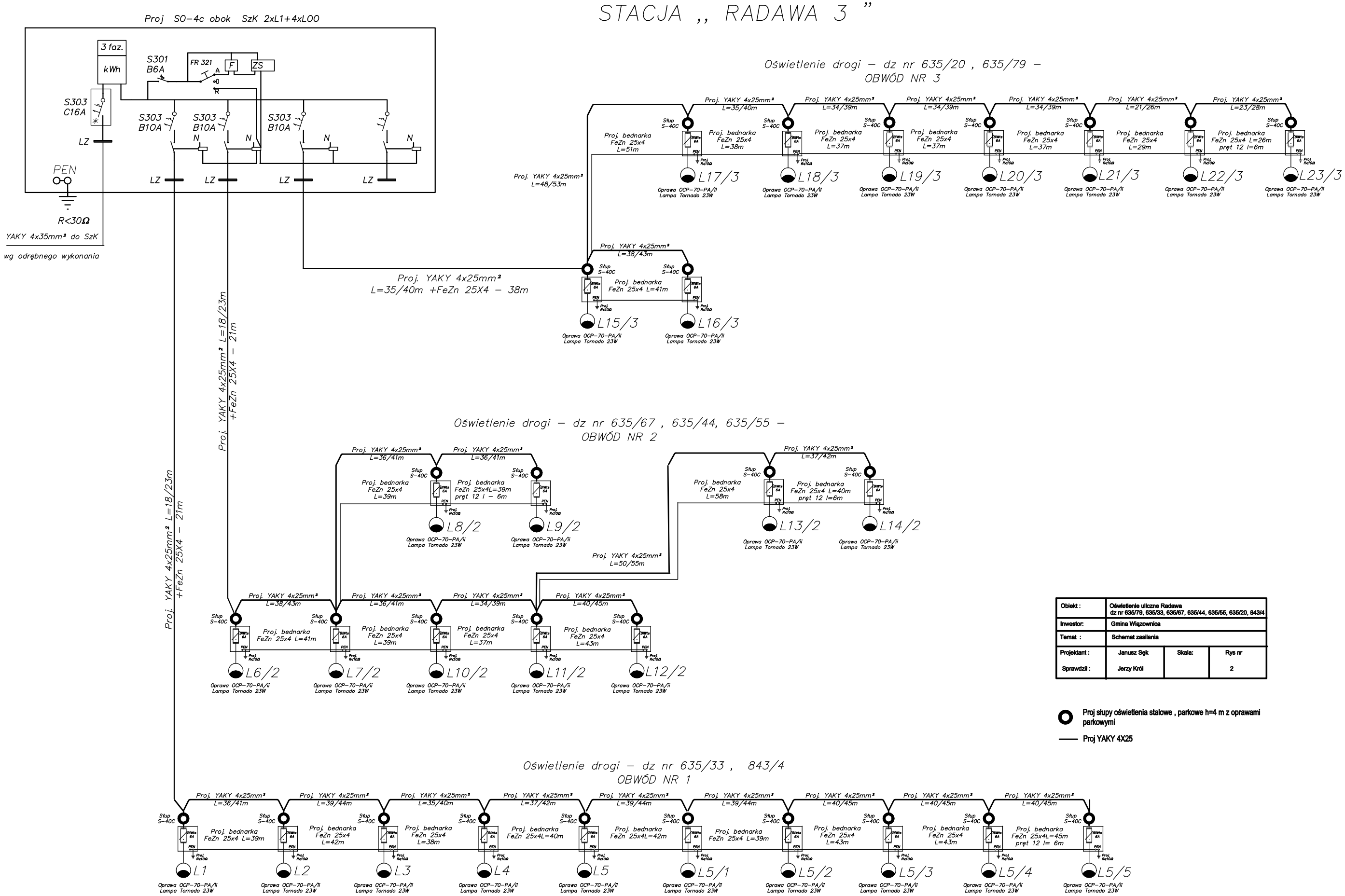

Obiekt :	Oświetlenie uliczne Radawa dz nr 635/79, 635/33, 635/67, 635/44, 635/55, 635/20, 843/4		
Inwestor:	Gmina Wiązownica		
Temat :	Schemat zasilania		
Projektant :	Janusz Sęk	Skala:	Rys nr
Sprawdził :	Jerzy Król		2

Proj słupy oświetlenia stalowe , parkowe h=4 m z oprawami parkowymi

Proj YAKY 4X25