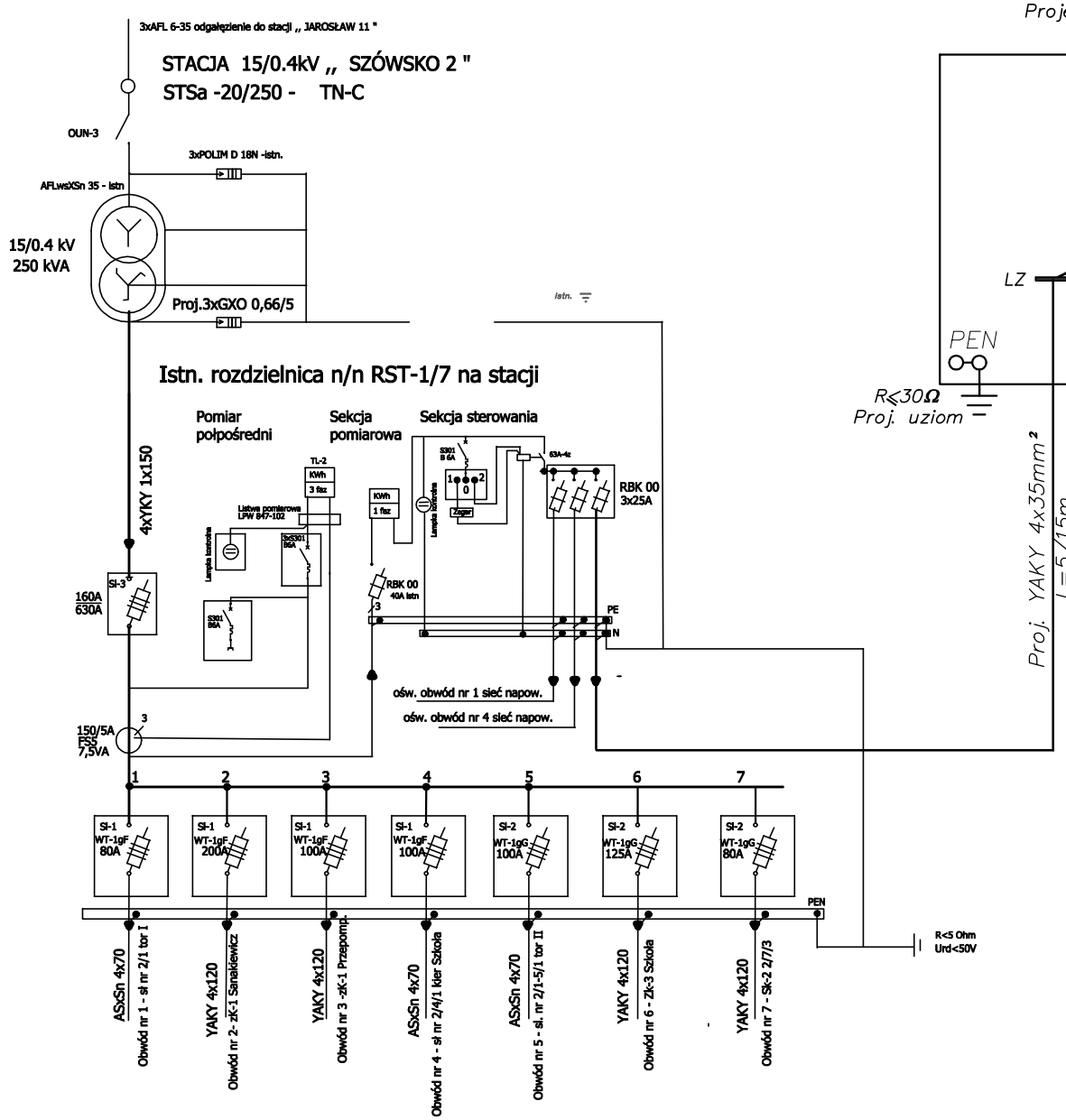

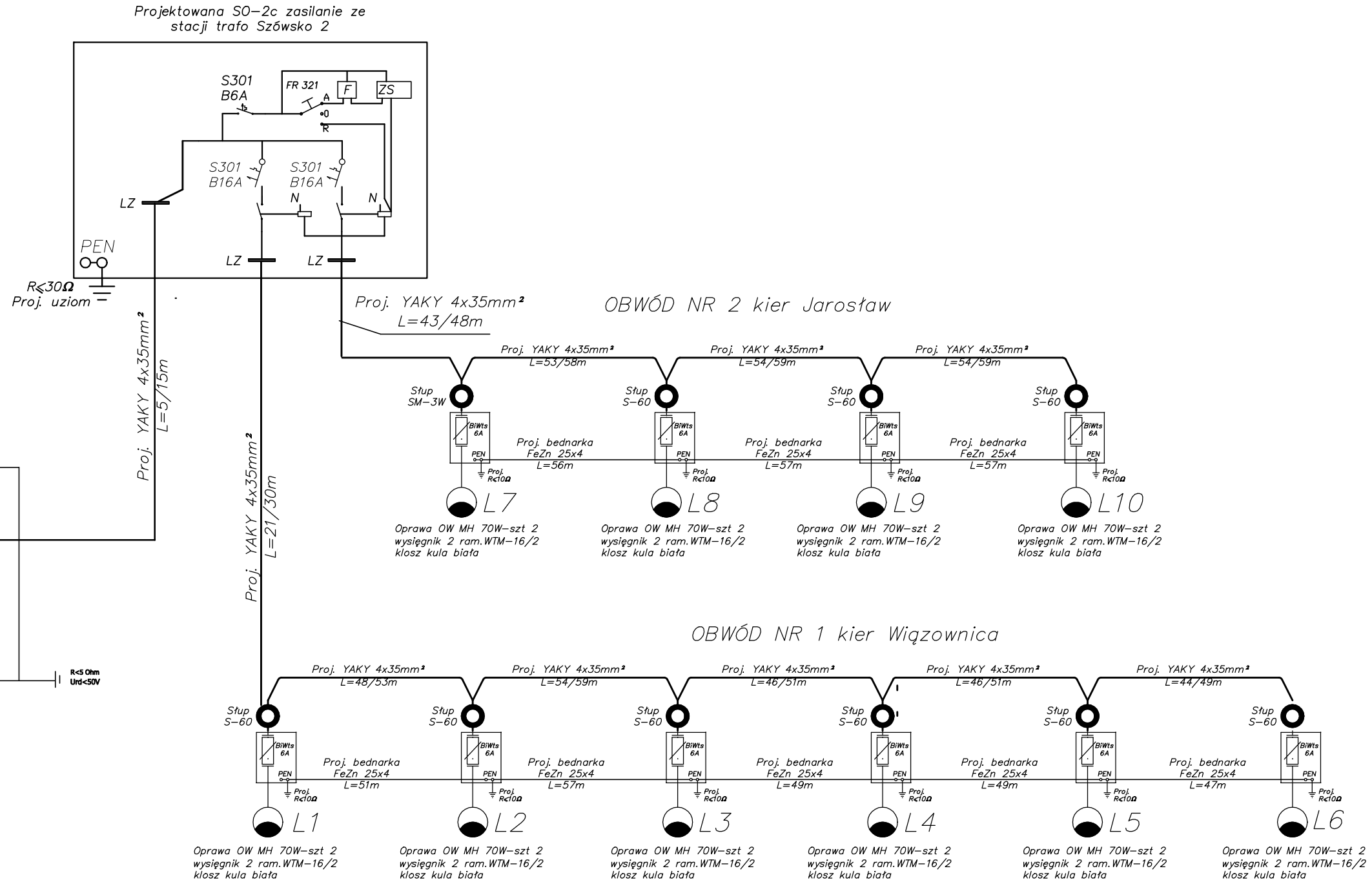

Proj słupy oświetlenia SM-3W h= 5,855 m z oprawami

Proj YAKY 4X35 w rurze ochronnej DVK 75

Obiekt :	Oświetlenie w ciągu Drogi Wojewódzkiej nr 870 dz nr 1099/1 Szówsko ul Lubelska		
Inwestor:	Gmina Wiązownica		
Temat :	Schemat zasilania oświetlenia ze stacji Szówsko 2		
Projektant :	Janusz Sęk	Skala:	Rys nr
Sprawdził :	Jerzy Król		3